КАТАЛОГ ПРОДУКЦИИ

Оборудование и системы вакуумной пылеуборки

СовПлим

- Разработка
- Производство
- Проектирование
- Поставка
- Монтаж
- Гарантийное и сервисное обслуживание
- Паспортизация объектов

СовПлим

Работая на рынке промышленной вентиляции уже более 25 лет, мы точно знаем, что нужно нашим клиентам: надежное и качественное оборудование, быстрая реакция на запросы, своевременная доставка и грамотная техническая поддержка. И это как раз то, что мы предлагаем.

СовПлим

СовПлим — это ведущий производитель и поставщик оборудования для промышленной вентиляции и очистки воздуха, систем аспирации, пылегазоудаления, систем вакуумной пылеуборки.

Мы предлагаем самые передовые решения для очистки воздуха внутри промышленных помещений, обеспечивая защиту здоровья работников и окружающей среды, а также повышая качество производимой продукции.

Основанный в 1989 году, СовПлим сегодня — это международная компания с головным офисом в Санкт-Петербурге (Россия). Основным рынком для СовПлим продолжает оставаться Россия, где компания занимает около 60% рынка промышленной вентиляции.

Услуги

Мы предлагаем полный спектр услуг по разработке, конструированию, поставке, установке и пуско-наладке оборудования, а также по, гарантийному и послепродажному обслуживанию.

Почему работают с нами:

- широкий спектр энергосберегающих решений;
- повышение эффективности производственных процессов;
- обеспечение требований промышленной безопасности;
- защита здоровья сотрудников;
- соответствиям требованиям защиты окружающей среды.

Наш главный аргумент

Уже более 30 000 компаний выбрали СовПлим как надежного и профессионального партнера. Отзывы наших довольных клиентов - это лучшие аргументы в пользу сотрудничества с нами.

В данном проспекте АО «СовПлим» представляет вашему вниманию системы вакуумной пылеуборки собственного производства для различных областей применения.

Технические характеристики и параметры продукции, указанной в данном каталоге, могут быть изменены без предварительного уведомления.

Системы вакуумной пылеуборки

Стационарные системы вакуумной пылеуборки являются самым прогрессивным способом очистки производственных помещений и обладают рядом преимуществ:

- Сбор материала вакуумной системой исключает вторичное пыление в процессе уборки.
- Оператор уборки не занимается транспортировкой собранного материала к месту хранения или возвращения в технологический процесс.
- Вакуумная система обеспечивает максимально возможный темп уборки производственного помещения, недостижимый при применении альтернативных способов, включая гидросмыв.
- Оборудование для вакуумной уборки является очень простым и соответственно надежным.
- Для технического обслуживания (1-2 раза в год) не требуются специалисты высокой квалификации.

Технические характеристики и параметры продукции, указанной в данном каталоге, могут быть изменены без предварительного уведомления.

Стационарные системы вакуумной пылеуборки для промышленных предприятий обладают производительностью в диапазоне от 100 кг/час до 10 т/час.

С задачами по уборке менее 100 кг/час успешно справляется персонал, не требующий специальной квалификации, применяя передвижные пылесосы и поломоечные машины с небольшим мешком или контейнером для сбора пыли.

Когда требуемая производительность уборки по материалу превышает 100 кг/час, становится актуальным вопрос не столько сбора пыли с пола, сколько транспортировка собранной пыли к месту утилизации или возвращения в технологический процесс.

Потребность промышленных предприятий в системах производительностью более 10 т/ч, как правило, говорит о существенных несовершенствах технологического процесса или отсутствии систем аспирации у источников пылеобразования.

Область применения

Материал: металлическая окалина, абразив.
г. Сургут расчетная температура воздуха
в зимний период-47 °С.

Материал: каменный уголь.
г. Н. Тагил. Взрывозащищенное исполнение.

Материал: металлургическая шихта.
г. Актобе Республика Казахстан.

- Металлургия (черная, цветная)
- Производство цемента
- Производство строительных материалов
- Производство минеральных удобрений
- Горнодобывающая промышленность
- Химическая промышленность
- Пищевая промышленность
- Фармацевтическая промышленность
- Машиностроение

Предлагаемые нами фильтровальные установки способны улавливать пыли и аэрозоли следующих веществ:

- Окислы металлов
- Цемент, стекло, уголь
- Сухие строительные смеси
- Минеральные удобрения
- Шерсть, песок
- Красящие пигменты
- Мука, чай, табак
- Абразив, текстиль
- Различные виды солей
- Фармацевтические компоненты
- Моющие порошки и т. д.

Технические характеристики и параметры продукции, указанной в данном каталоге, могут быть изменены без предварительного уведомления.

Стационарная система вакуумной пылеуборки

Пример компоновки

Основные компоненты системы:

1. Фильтр-сепаратор.
2. Система вакуумных трубопроводов с пневморозетками для подключения уборочных шлангов.
3. Вакуумный насос Рутса.
4. Комплект аксессуаров и шлангов для уборки.
5. Шкаф управления стационарной вакуумной системой.
6. Местные пульты управления для включения/выключения системы, размещаемые на каждой отметке.

Описание

Стационарная вакуумная система представляет собой центральную систему для уборки целого производственного здания. Разветвленная сеть вакуумных трубопроводов с размещенными на каждой отметке (этаже) постами подключения уборочных шлангов (пневморозетками). Прокладка сети трубопроводов и установка пневморозеток выполняется таким образом, чтобы зоны действия шланга уборочного аксессуара подключаемого к каждой пневморозетке, перекрывали всю площадь, подлежащую уборке. Все ветви вакуумных трубопроводов сводятся к фильтру – сепаратору, в котором происходит осаждение и выгрузка собранного материала. В качестве побудителя тяги в системах пылеуборки служит вакуумный насос Рутса, обеспечивающий необходимое разрежение и расход воздуха для транспортирования материала.

Технические характеристики и параметры продукции, указанной в данном каталоге, могут быть изменены без предварительного уведомления.

Фильтр-сепаратор

Принцип работы

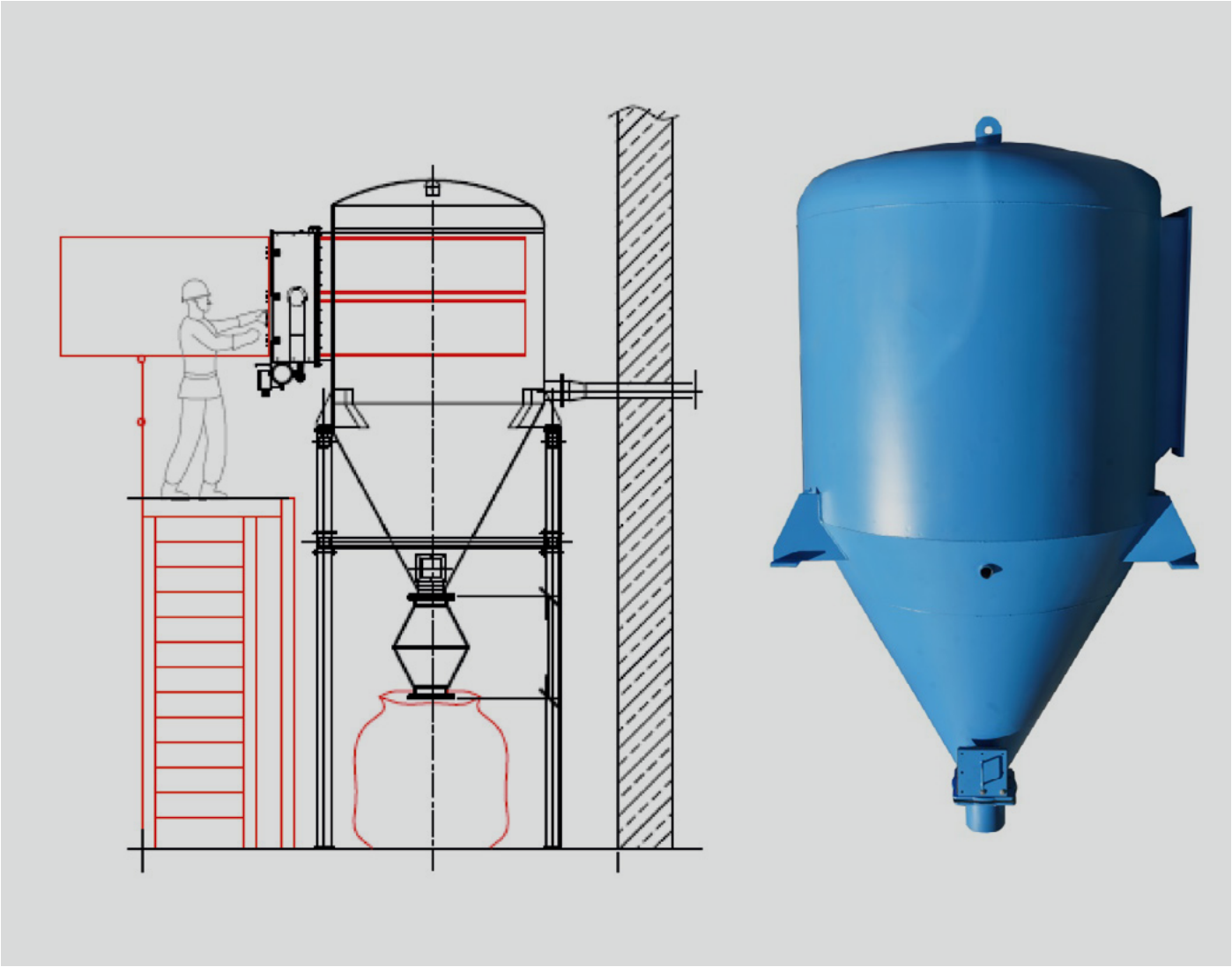

Фильтр-сепаратор устанавливается на опорную конструкцию в местах, определенных проектом. Фильтр-сепаратор представляет собой карманный фильтр с гладкими фильтрующими элементами.

Регенерация фильтрующих элементов осуществляется в процессе работы последовательно в автоматическом режиме (а так же после остановки системы) импульсной продувкой сжатым воздухом с давлением от 4 до 7 бар. Включение режима регенерации производится в зависимости от значения перепада давления между грязной и чистой камерами фильтра. Длительность и количество циклов очистки задается на панели управления.

Степень очистки пылеулавливающего устройства составляет 99,95%. Разгрузка собранного и уловленного в фильтрующем модуле материала производится непрерывно с помощью шлюзового питателя или двойной ножевой заслонки.

Шлюзовый питатель и двойная ножевая заслонка обеспечивают порционную разгрузку собранной пыли, без подсоса воздуха и остановки системы.

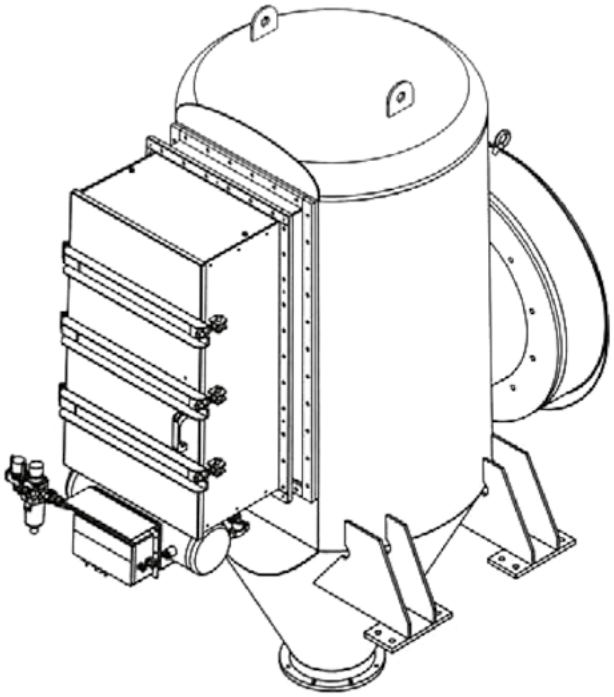

Технические характеристики и параметры продукции, указанной в данном каталоге, могут быть изменены без предварительного уведомления.

Общий технический чертеж карманного фильтра SFV-104

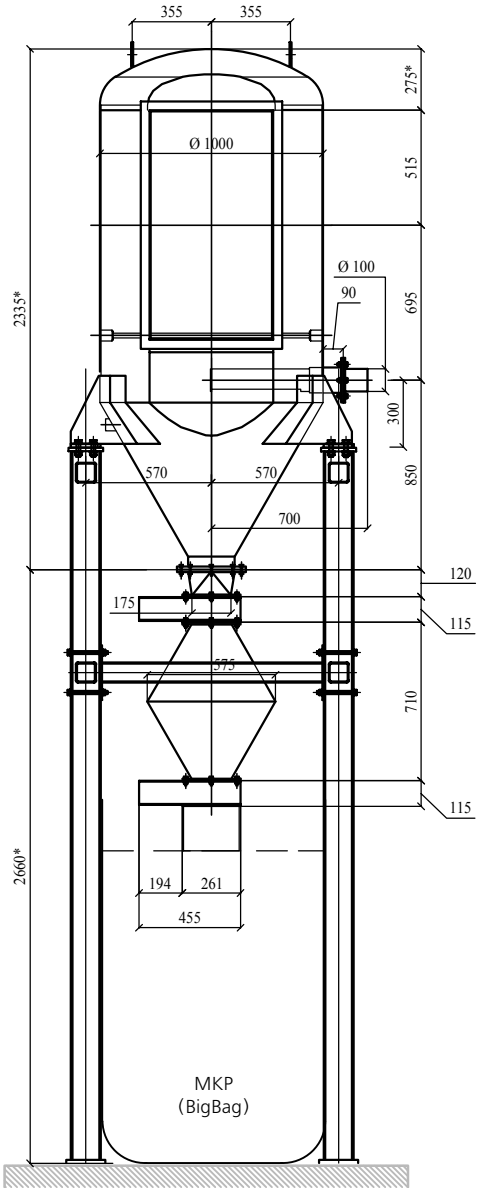

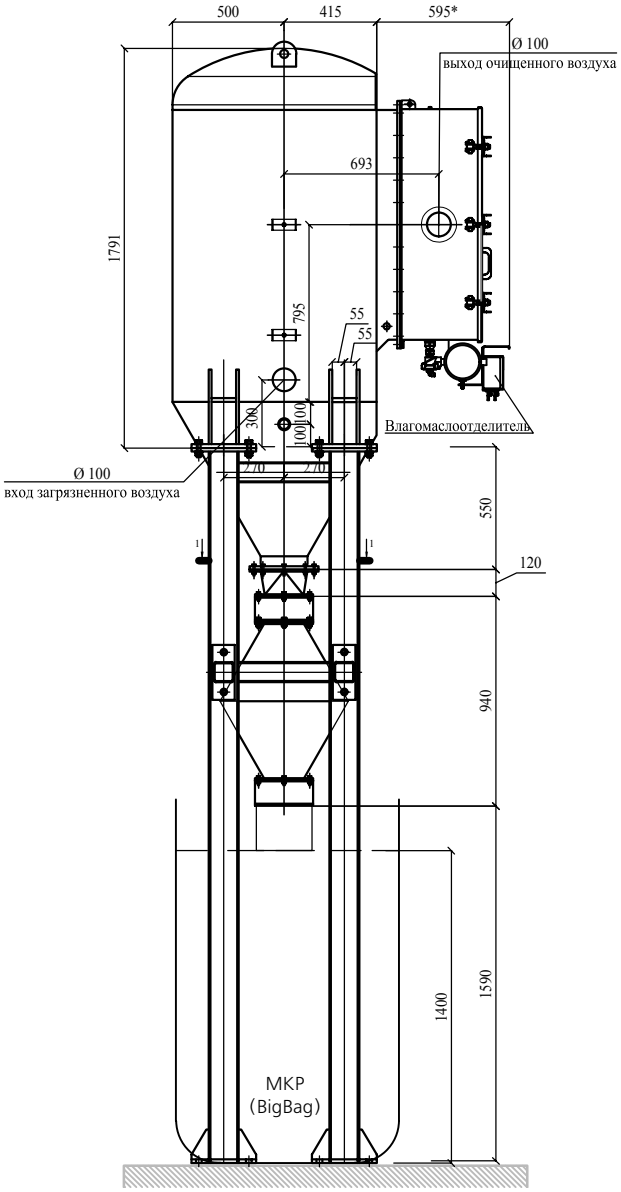

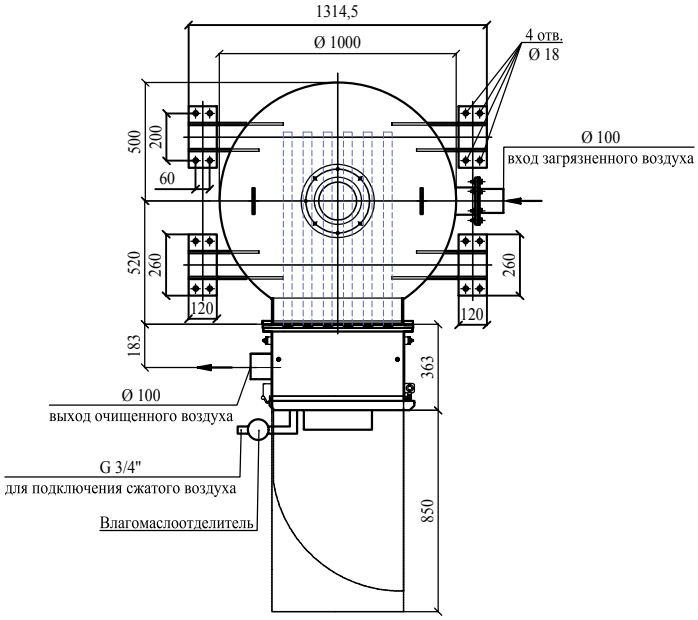

Характеристики фильтра SFV-104

Производительность	до 1200 м³/час
Усиление фильтра	на -0,5 бар
Блок управления	1 шт.
Ящик со встроенными магнитными клапанами	1 шт.
Остаточная концентрация пыли	менее 10 мг/м³
Температура эксплуатации (стандартно)	от -20 °C до +80 °C
Температура эксплуатации (опция)	от -40 °C до +80 °C
Температура входного потока	до +150 °C
Фильтровальные элементы	10 рукавов
Материал фильтровальных элементов	нетканный полиэстер
Площадь фильтрующей поверхности	10 м²
Напряжение питающей сети	230 Вт, 50 Гц
Двойная ножевая заслонка/шлюзовой питатель ZS 200	1 шт.
Влагомаслоотделитель	1 шт.
Расход сжатого воздуха	7 м³/ч
Выгрузка карманов	в бок
Максимальный рабочий вес	1300 кг

Технические характеристики и параметры продукции, указанной в данном каталоге, могут быть изменены без предварительного уведомления.

Общий технический чертеж карманного фильтра SFV-204

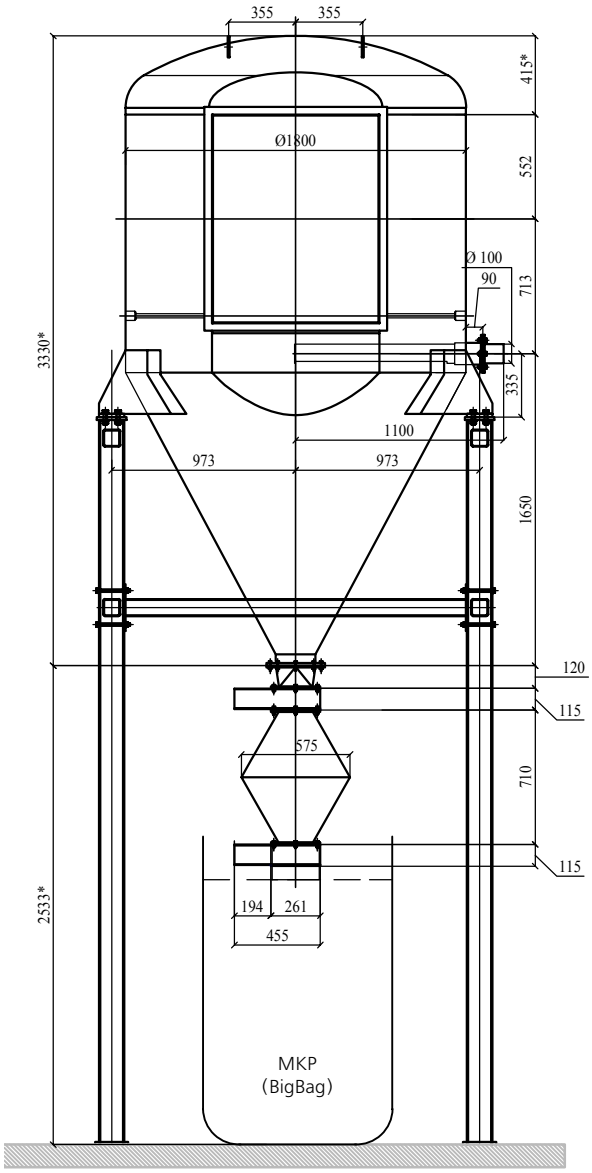

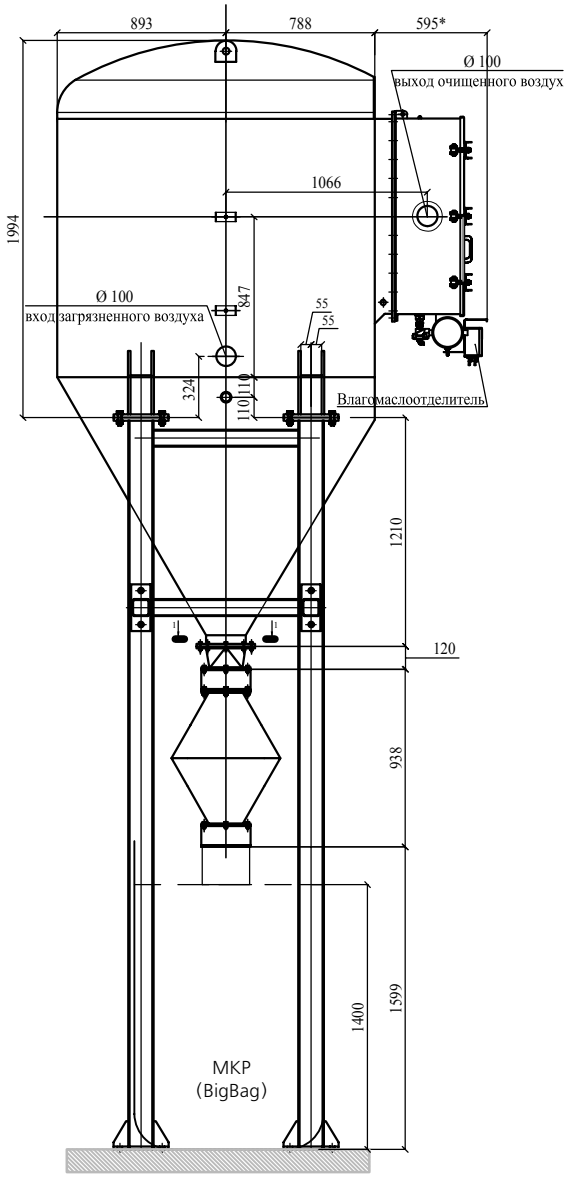

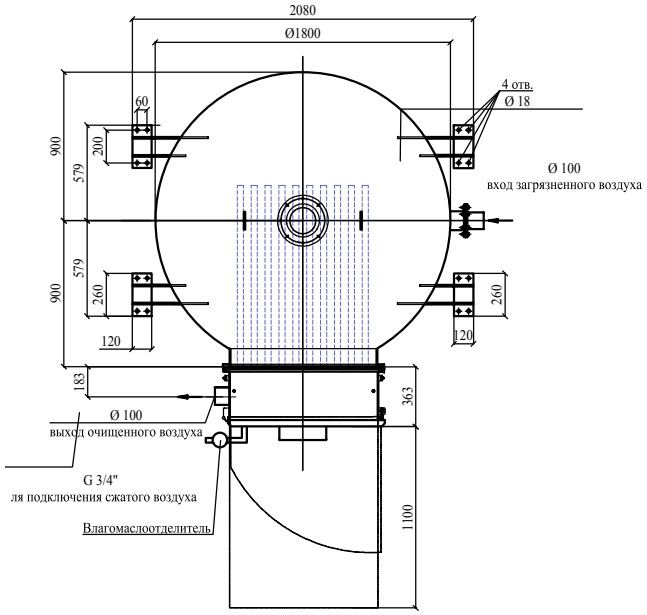

Характеристики фильтра SFV–204

Производительность	до 2000 м³/час
Усиление фильтра	на -0,5 бар
Блок управления	1 шт.
Ящик со встроенными магнитными клапанами	1 шт.
Остаточная концентрация пыли	менее 10 мг/м³
Температура эксплуатации (стандартно)	от -20 °C до +80 °C
Температура эксплуатации (опция)	от -40 °C до +80 °C
Температура входного потока	до +150 °C
Фильтровальные элементы	20 рукавов
Материал фильтровальных элементов	нетканный полиэстер
Площадь фильтрующей поверхности	20 м²
Напряжение питающей сети	230 Вт, 50 Гц
Двойная ножевая заслонка/шлюзовой питатель ZS 200	1 шт.
Влагомаслоотделитель	1 шт.
Расход сжатого воздуха	7 м³/ч
Выгрузка карманов	в бок
Максимальный рабочий вес	1500 кг

Технические характеристики и параметры продукции, указанной в данном каталоге, могут быть изменены без предварительного уведомления.

Общий технический чертеж карманного фильтра SFV-304

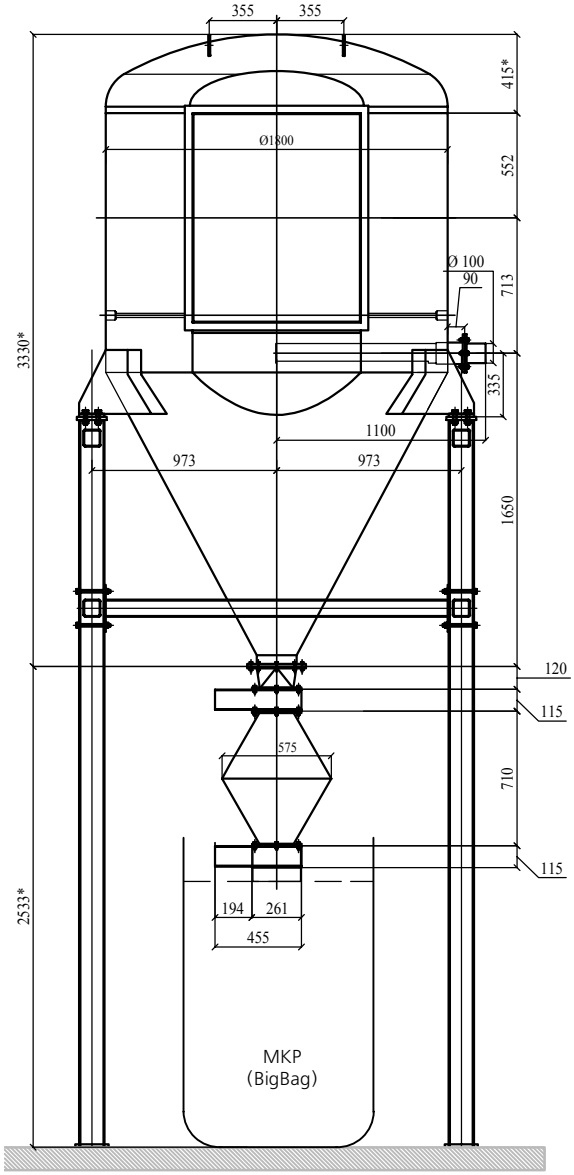

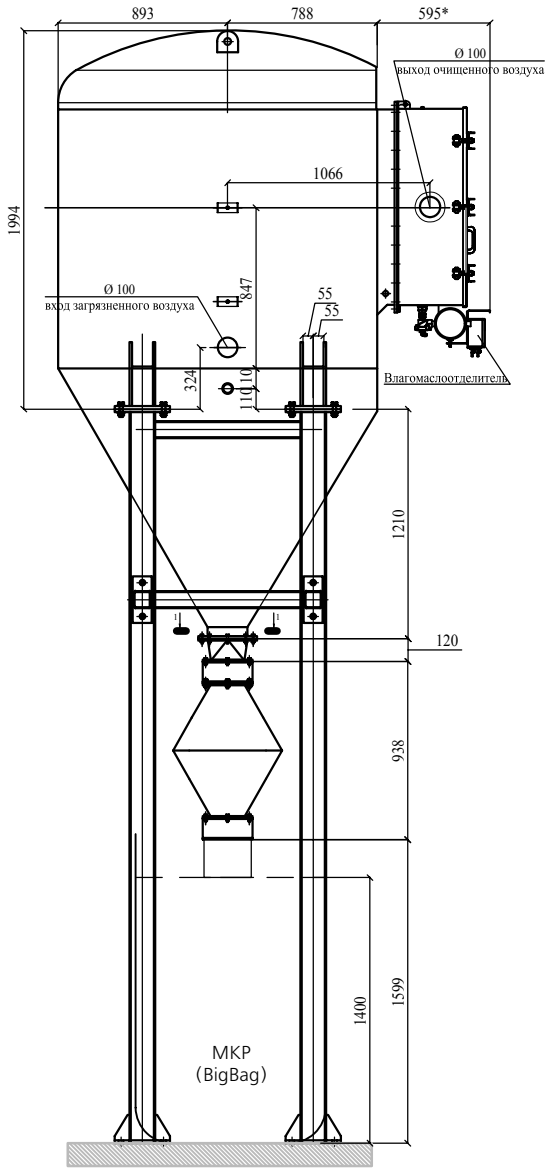

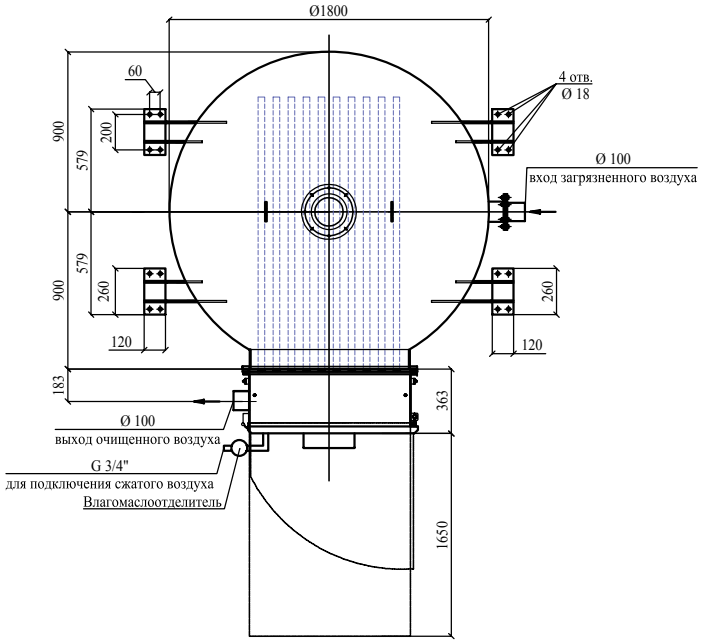

Характеристики фильтра SFV–304

Производительность	до 3000 м³/час
Усиление фильтра	на -0,5 бар
Блок управления	1 шт.
Ящик со встроенными магнитными клапанами	1 шт.
Остаточная концентрация пыли	менее 10 мг/м³
Температура эксплуатации (стандартно)	от -20 °C до +80 °C
Температура эксплуатации (опция)	от -40 °C до +80 °C
Температура входного потока	до +150 °C
Фильтровальные элементы	20 рукавов
Материал фильтровальных элементов	нетканный полиэстер
Площадь фильтрующей поверхности	30 м²
Напряжение питающей сети	230 Вт, 50 Гц
Двойная ножевая заслонка/шлюзовой питатель ZS 200	1 шт.
Влагомаслоотделитель	1 шт.
Расход сжатого воздуха	7 м³/ч
Выгрузка карманов	в бок
Максимальный рабочий вес	1600 кг

Технические характеристики и параметры продукции, указанной в данном каталоге, могут быть изменены без предварительного уведомления.

Устройства разгрузки

Общий технический чертеж

Двойная ножевая заслонка

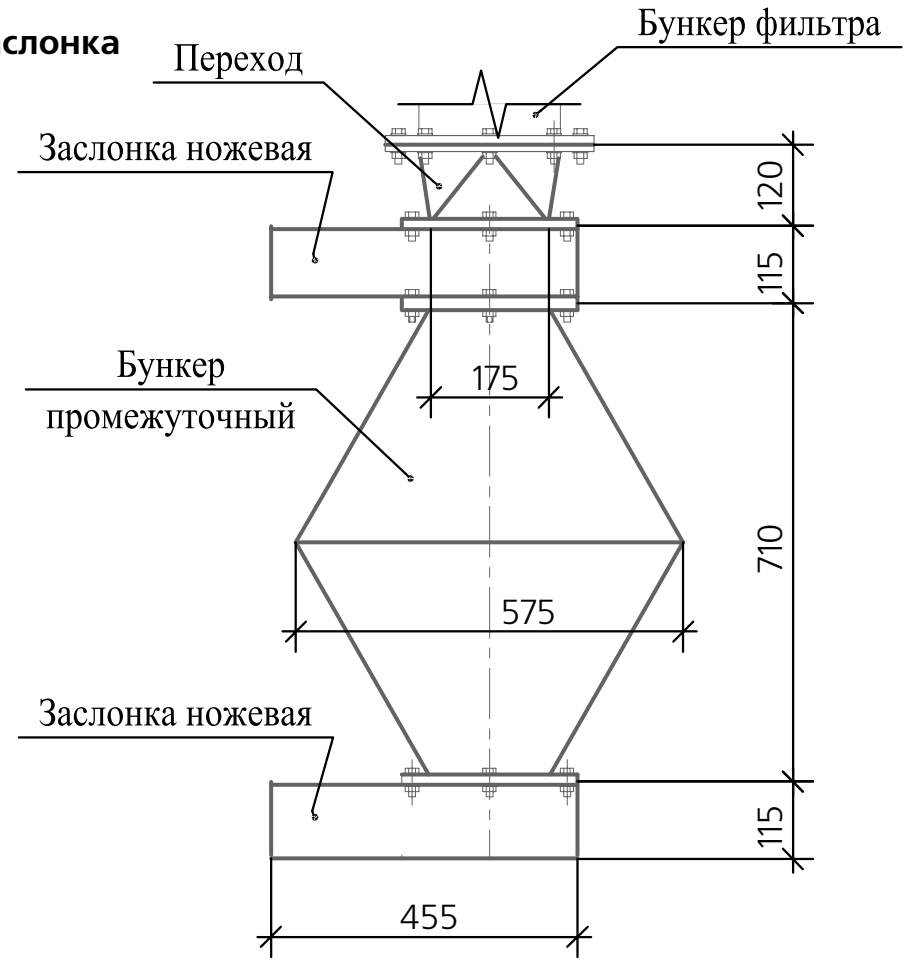

Шлюзовой питатель

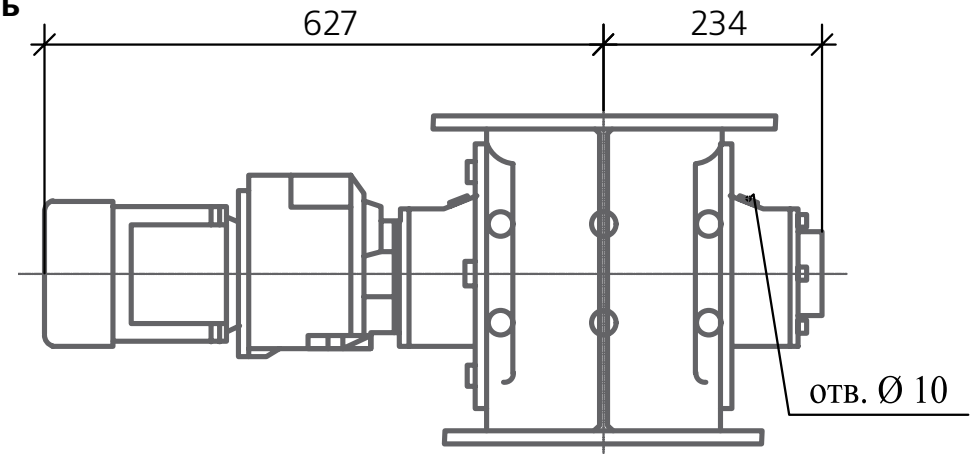

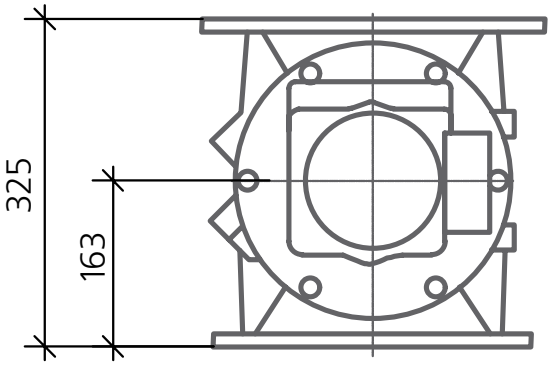

Вакуумный компрессор РУТСА

Принцип работы

Побудителем тяги воздушного потока в системах вакуумной пылеуборки является вакуумный компрессор Рутса.

Создаваемое им высокое разрежение позволяет обеспечить требуемый расход воздуха в гибких шлангах и трубопроводах.

Принцип действия нагнетателя типа Рутса заключается в том, что два идентичных ротора, снабженных лопастями, синхронно вращаются в нагнетательной полости, выполняя роль вращающихся поршней.

При вращении они захватывают входящий поток газа из всасывающего патрубка, постепенно изолируют его в полостях между лопастями и корпусом, сжимают и перемещают его к нагнетательному патрубку, а затем выталкивают его через выходное отверстие.

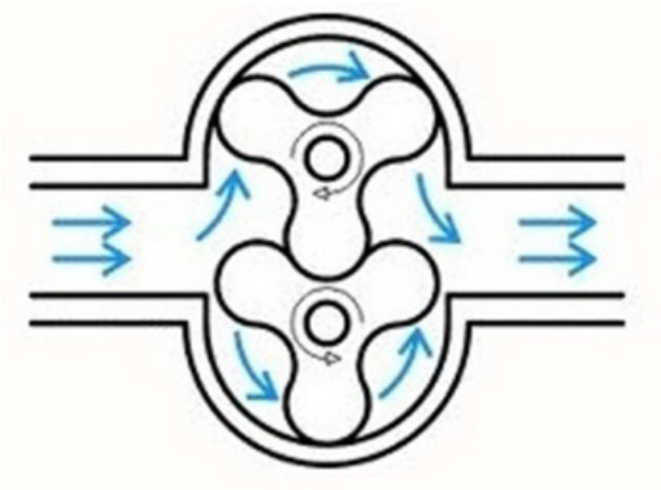

Общий технический чертеж вакуумного насоса VPR-185, VPR-300

В шумоизолированном корпусе

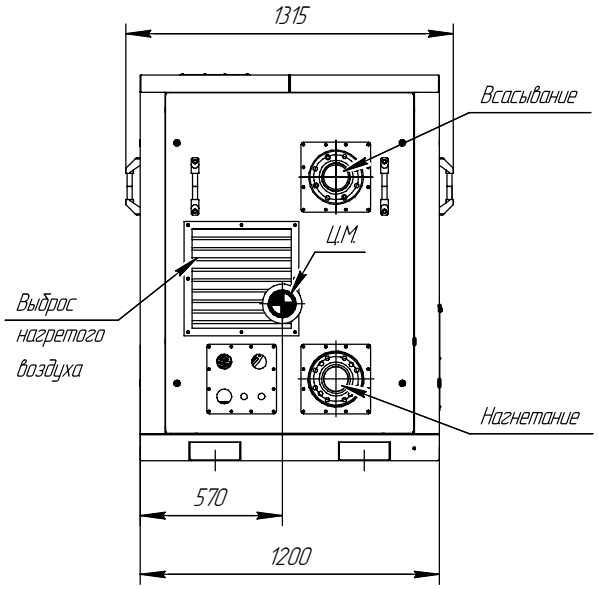

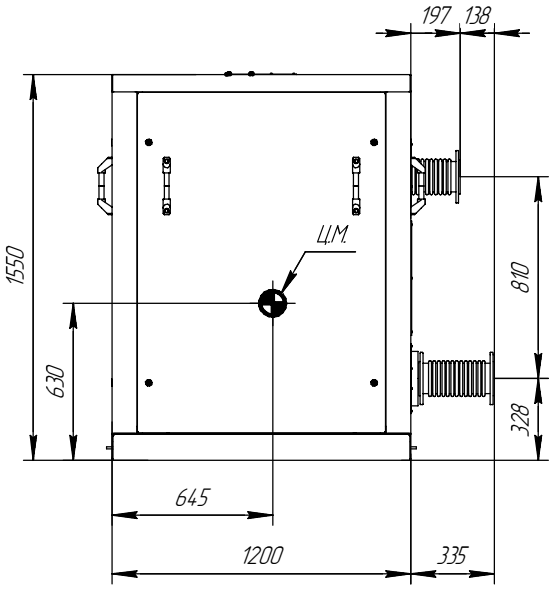

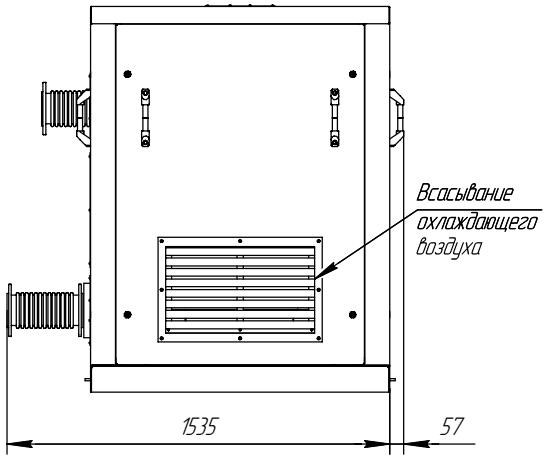

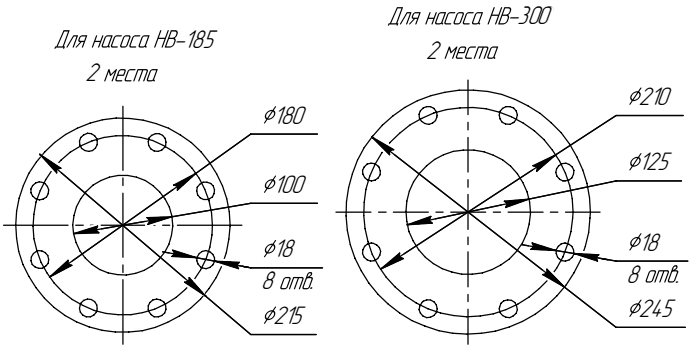

Характеристики	VPR-185	VPR-300
Производительность	875 м³/час	1300 м³/час
Разрежение	-50 кПа	-50 кПа
Приводная мощность	18,5 кВт	30,0 кВт
Диаметр фланца на всасывании	100 мм	125 мм
Масса	730 кг	800 кг

Технические характеристики и параметры продукции, указанной в данном каталоге, могут быть изменены без предварительного уведомления.

Общий технический чертеж вакуумного насоса VPR-370, VPR-550

В шумоизолированном корпусе

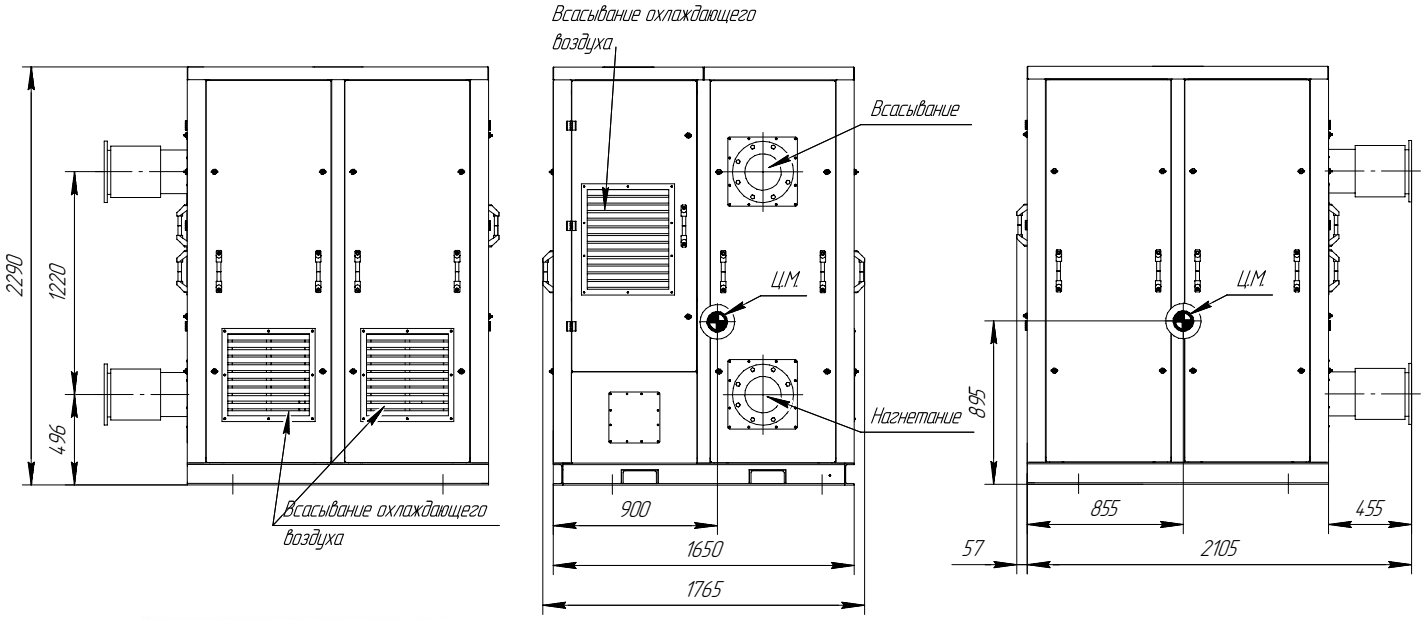

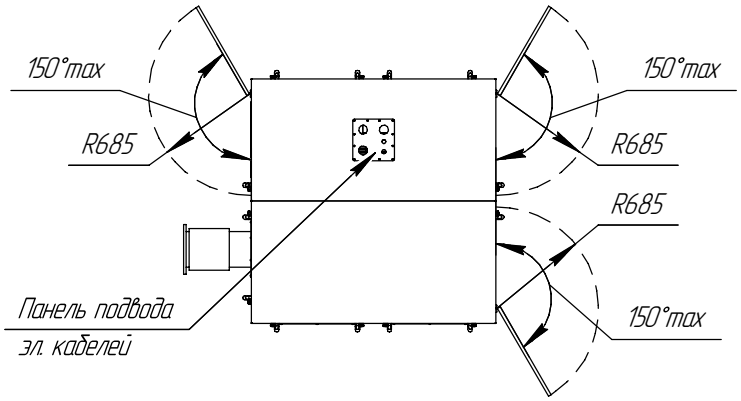

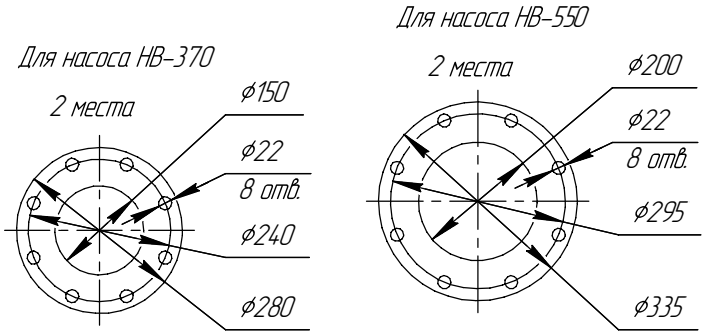

Характеристики	VPR-370	VPR-550
Производительность	1960 м³/час	2930 м³/час
Разрежение	-50 кПа	-50 кПа
Приводная мощность	37,0 кВт	55,0 кВт
Диаметр фланца на всасывании	150 мм	200 мм
Масса	1650 кг	1800 кг

Технические характеристики и параметры продукции, указанной в данном каталоге, могут быть изменены без предварительного уведомления.

Вакуумные трубопроводы

Сеть вакуумных трубопроводов прокладывается по существующим конструкциям производственного помещения. Фасонные элементы (отводы и тройники) применяются с радиусом поворота, равным трем диаметрам трубопровода. Вакуумный трубопровод монтируется с учетом конструктивных особенностей помещений. Его быстроразъемная конструкция позволяет в короткое время демонтировать отдельные элементы для проведения работ, либо для устранения аварийных засоров. Посты подключения располагаются таким образом, что бы обеспечить максимальное удобство присоединения шлангов для уборки.

Технические характеристики и параметры продукции, указанной в данном каталоге, могут быть изменены без предварительного уведомления.

Трубопроводы и фасонные изделия

Изготавливаются из стали или нержавеющей стали

Наименование	Эскиз	Размеры, мм				Толщина стенки мм	Вес, кг
		d	A	B	C		
Трубопровод	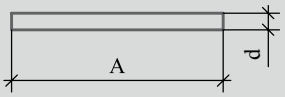	76	2800			2	10,3
		102	2800			2	13,8
		133	2800			3	26,8
		159	2800			4	42,8
Отвод О1 а = 90°	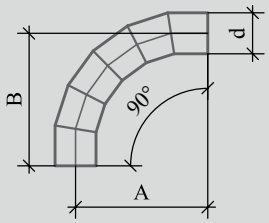	76	250	250		2	1,68
		102	350	350		2	2,96
		133	460	460		3	7,66
		159	550	550		4	14,6
Отвод О3 а = 60°	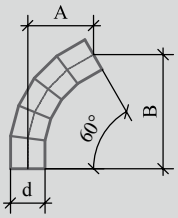	76	144	250		2	1,26
		102	194	335		2	2,2
		133	250	440		3	5,7
		159	300	520		4	10,9
Отвод О4 а = 45°	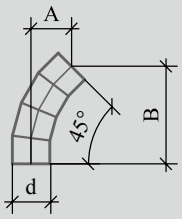	76	80	190		2	0,84
		102	120	255		2	1,48
		133	140	330		3	3,83
		159	150	400		4	7,30
Тройник Т1	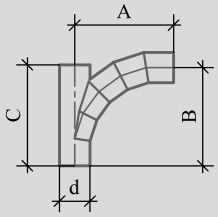	76	260	260	270	2	1,8
		102	350	350	360	2	3,2
		133	460	460	480	3	7,9
		159	550	550	625	4	15,2
Тройник Т2	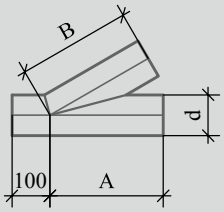	76	230	230		2	1,7
		102	300	300		2	2,9
		133	400	400		3	7,7
		159	550	550		4	16,8
Тройник Т3	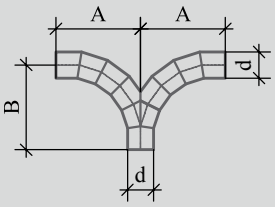	76	260	260		2	3,0
		102	350	350		2	5,5
		133	460	460		3	14,0
		159	550	550		4	27,5

Технические характеристики и параметры продукции, указанной в данном каталоге, могут быть изменены без предварительного уведомления.

Элементы системы

Соединение монтажными хомутами

Хомут монтажный

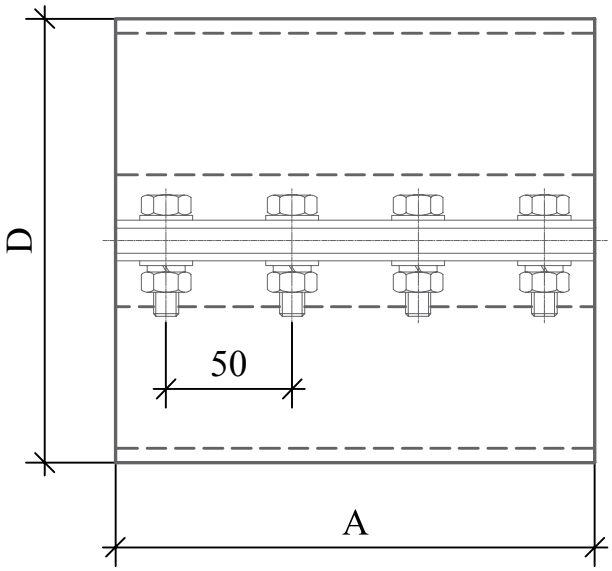

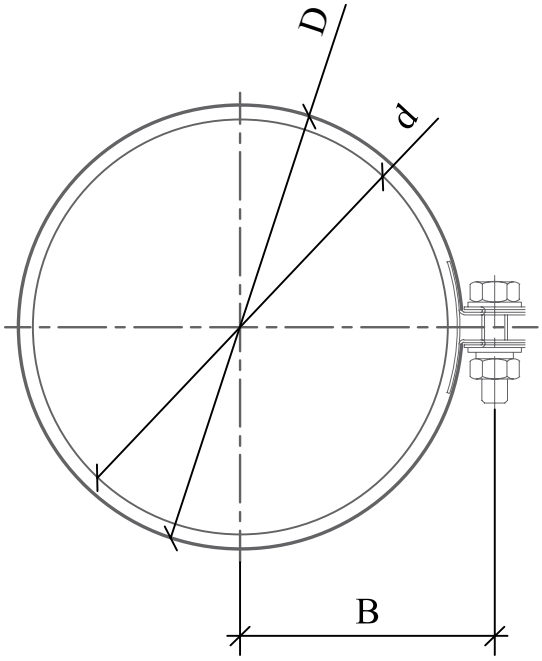

Характеристики хомута

Размеры, мм				Вес, кг/м
d	D	A	B	
50	60	70	45	0,4
70	80	100	55	0,5
100	110	140	68	0,75
159	176	190	101	1,4

Технические характеристики и параметры продукции, указанной в данном каталоге, могут быть изменены без предварительного уведомления.

Элементы системы

Продувочный клапан

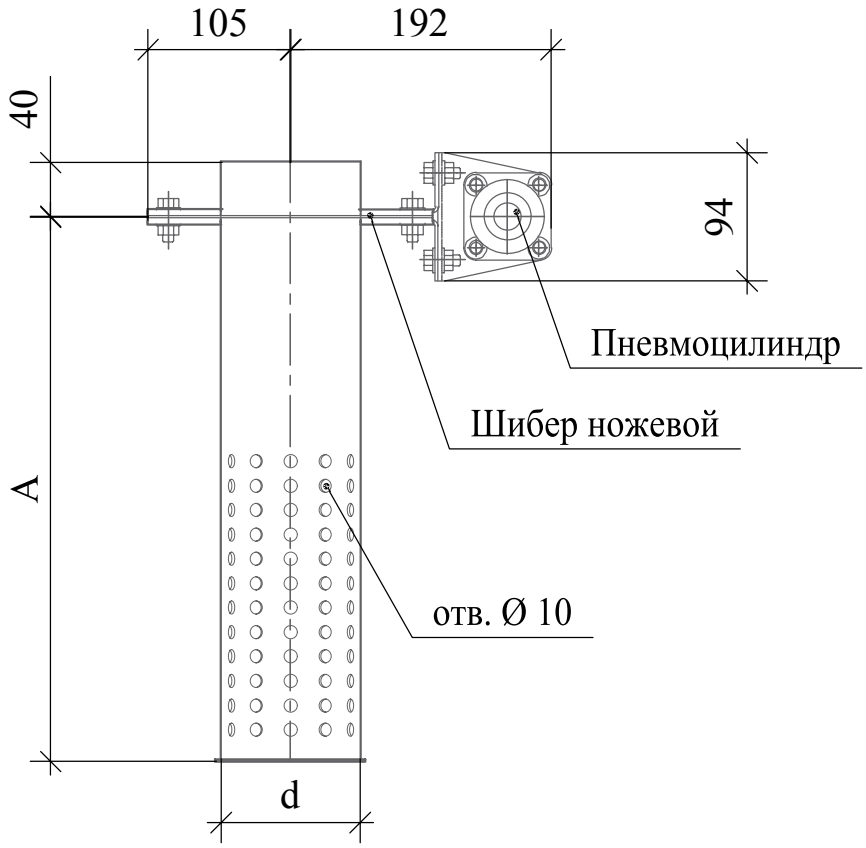

Характеристики продувочного клапана

Размеры, мм		Вес, кг/м
d	A	
70	420	8
100	600	11

ШКАФ УПРАВЛЕНИЯ СТАЦИОНАРНОЙ ВАКУУМНОЙ СИСТЕМОЙ И МЕСТНЫЕ ПУЛЬТЫ УПРАВЛЕНИЯ.

Управление вакуумной системой осуществляется шкафом управления, включающим логический контроллер, пусковую и коммутационную аппаратуру. В случае работы системы в нескольких режимах для поддержания стабильного разрежения необходимо изменять частоту вращения двигателя вакуумного насоса, тогда шкаф управления комплектуется частотным преобразователем.

Технические характеристики и параметры продукции, указанной в данном каталоге, могут быть изменены без предварительного уведомления.

Аксессуары для уборки

Насадка щелевая для уборки больших количеств материала (аварийные просыпи, кучи...)

Предназначена для уборки материала «из кучи». Производится разных диаметров для разной производительности от 50 мм до 125 мм.

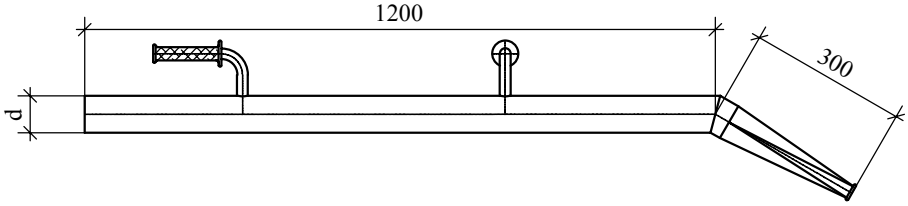

Насадка напольная для уборки тонких и толстых слоев пыли с пола и оборудования

Предназначена для уборки пыли с пола и оборудования.
Производится разных диаметров для разной производительности от 32 мм до 85 мм.

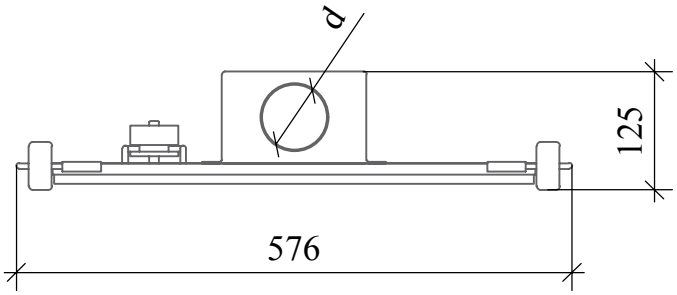

Держатель для напольной насадки

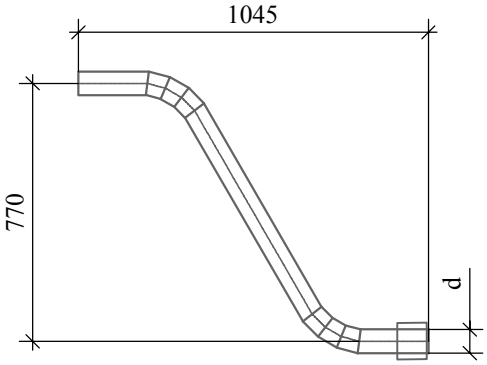

Насадка для очистки одежды и небольших поверхностей

Наименование	Диаметр d, мм	Материал
Насадка щелевая для уборки больших количеств материала	70	алюминий
		нержавеющая сталь
	100	алюминий
		нержавеющая сталь
Насадка напольная для уборки тонких и толстых слоев пыли с пола и оборудования	50	алюминий
		нержавеющая сталь
	70	алюминий
		нержавеющая сталь
Насадка для очистки одежды и небольших поверхностей	40	
Держатель для напольной насадки	50	алюминий
		нержавеющая сталь
	70	алюминий
		нержавеющая сталь

Технические характеристики и параметры продукции, указанной в данном каталоге, могут быть изменены без предварительного уведомления.

Быстроразъемные соединения

Пневморозетка

Подключение шланга к пневморозетке

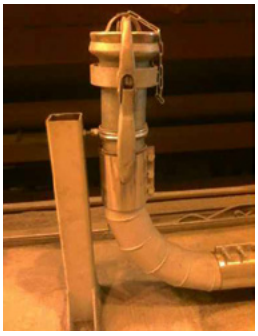

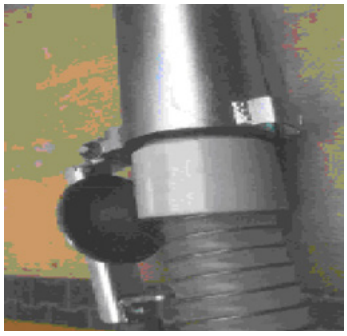

Шланги полиуретановые абразивостойкие Master-PUR H, Master-PUR L

Характеристики шлангов

Наименование	Внутренний диаметр, мм	Избыточное давление, бар	Вакуум, мм вод. ст.	Радиус изгиба, мм	Наружный диаметр, мм	Вес, кг/м	Артикул	Стандартная длина, м
Master-PUR L	51	1,68	5250	58	58	0,45	111-051-401	10 / 15
Master-PUR H		2,9	8000	87	61	0,71	111-051-401	10 / 15
Master-PUR L	70	1,12	3750	78	78	0,68	111-070-401	10 / 15
Master-PUR H		2,25	6750	117	80	0,97	111-070-401	10 / 15
Master-PUR L	102	0,84	2250	110	110	0,95	111-102-401	10 / 15
Master-PUR H		1,5	4500	165	112	1,48	111-100-401	10 / 15

Муфта полиуретановая резьбовая

Характеристики муфты

Внутренний диаметр, мм	Размер соединения dA, мм	D, мм	Длина, мм	Вес, кг/шт.	Артикул тип L	Артикул тип H
50	51,2	59	90	0,11/0,1	540-050-107	541-050-107
70,5	70	79	100	0,19/0,17	L/H	
102,1	100	112	120	0,36/0,30	L/H	

Технические характеристики и параметры продукции, указанной в данном каталоге, могут быть изменены без предварительного уведомления.

Опросный лист

Для разработки центральной системы пылеуборки

Название организации	
Почтовый адрес	
Контактное лицо (ФИО, должность, подпись)	
Телефон, e-mail	
Дата составления	
Наименование объекта подлежащего уборке	

Выбор общего описания задачи.

1. Пыль, осевшая из воздуха, лежит тонким слоем на полу, строительных конструкциях.
Аксессуар – щетка с колесными опорами.

- Толщина слоя, образующегося между уборками:
  ☐ до 0,25 мм min ☐ до 0,5 мм ☐ до 1,0 мм
  ☐ до 2,0 мм ☐ до 4,0 мм ☐ до 8,0 мм max
- Общая площадь подлежащая уборке _____м^2.
- Количество операторов, одновременно занятых на уборке помещения _____чел.
- Требуемая продолжительность уборки _____ч.

2. Пыль или просыпь кускового материала и лежит в кучах у источника выделения.
Аксессуар – щелевая насадка.

- Требуемая производительность по материалу каждого оператора:
  ☐ до 0,1 м^3/ч ☐ до 0,2 м^3/ч ☐ до 0,4 м^3/ч
  ☐ до 0,8 м^3/ч ☐ до 1,6 м^3/ч ☐ до 3,2 м^3/ч
- Количество операторов, одновременно занятых на уборке материала _____чел.
- Требуемая продолжительность уборки _____ ч.

3. Собираемый материал забирается из под кожуха источника выделения (сварочная горелка с отсосом / пост абразивной зачистки).

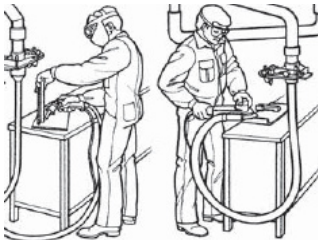

- Расход воздуха, определенный производителем местного отсоса (присоединительный диаметр):
  ☐ 100-150 м^3/ч (Ø 32 мм) ☐ 200-250 м^3/ч (Ø 38 мм)
  ☐ 300-350 м^3/ч (Ø 50 мм) ☐ 500-600 м^3/ч (Ø 70 мм)
- Количество одновременно подключаемых к системе точек отбора / операторов _____чел.

Технические характеристики и параметры продукции, указанной в данном каталоге, могут быть изменены без предварительного уведомления.

Опросный лист

Описание окружающей среды.

Температура и влажность воздуха окружающей среды в местах уборки °C, %. Категория помещения по взрывопожарной опасности.	
Окружающий воздух:	☐ сухой ☐ влажный ☐ маслянистый ☐ пыльный
Температура и влажность воздуха в месте размещения оборудования °C, %. Категория помещения по взрывопожарной опасности.	
Требуемая степень защиты электрооборудования	IP_____/EEx_____

Описание и свойства собираемого материала.

Наименование материала:	
Насыпная плотность:	☐ легкий ρ<1.0 т/м³ ☐ средний 1.0<<2.0 т/м³ ☐ тяжелый 2.0<ρ<5.0 т/м³ ☐ очень тяжелый>5.0 т/м³
Фракционный состав:	☐ мелкий <1.0мм ☐ средний 1-10 мм ☐ крупный 10 -30 мм ☐ очень крупный 30-50 мм
Характеристика собираемого материала:	☐ сухой ☐ влажный ☐ абразивный ☐ маслянистый ☐ жидкий ☐ кислотный ☐ токсичный ☐ жирный ☐ липкий ☐ электропроводный ☐ диэлектрик
Текучесть материала:	☐ хорошая ☐ плохая _____-угол текучести
Температура материала:	☐ холодный <0°C ☐ горячий 50-100°C ☐ обычный 0-50°C ☐ очень горячий > 100°C
Взрывоопасность:	☐ взрывоопасный ☐ не взрывоопасный Kst max = _____
Требуемое исполнение оборудования:	☐ кислотостойкое ☐ общепромышленное ☐ антистатическое ☐ взрывозащищённое

Утилизация собранной пыли и отработавшего воздуха.

Способ накопления собранного материала для утилизации:	☐ BigBag ☐ контейнер ☐ бочка 200л. ☐ бункер-накопитель, для выгрузки в авто/жд транспорт
Возврат в технологический процесс:	☐ непрерывно, в существующий бункер/силос ☐ через бункер-накопитель на конвейерную ленту ☐ пневмотранспортом в отдельно стоящий силос
Выброс очищенного воздуха:	☐ в помещение цеха ☐ в атмосферу Требуемая остаточная концентрация _____ мг/м³

Опросный лист

Разграничения поставки.

Энергоносители, предоставляемые Заказчиком:	☐ Осушенный сжатый воздух, точка росы не выше -20 °С ☐ Электросеть 380В. Ограничение по мощности _____кВт ☐ Компрессорное оборудование включить в объем поставки
В объем поставки должны быть включены:	☐ Вакуумный насос, фильтр – сепаратор. ☐ Шкаф управления системой. ☐ Сеть трубопроводов, включая фасонные элементы и соединительные хомуты. ☐ Уборочные аксессуары и шланги. ☐ Комплект документации (паспорта, инструкции по монтажу и эксплуатации). ☐ Рабочая документация на систему в разделах ТХ, КМ, ЭМ. ☐ Шефмонтаж системы. ☐ Наладочные работы. ☐ Обучение персонала.

К опросному листу необходимо приложить строительные планы и разрезы помещения, подлежащего уборке с нанесением контуров убираемой площадки, мест образования просыпи или рабочих постов, оборудуемых местным отсосом. Указать на чертежах предполагаемое место размещения вакуумного оборудования и точки возврата собранной пыли в технологический процесс.

Дополнительно:

Технические характеристики и параметры продукции, указанной в данном каталоге, могут быть изменены без предварительного уведомления.

Для заметок

АО «СовПлим»
195279, г. Санкт-Петербург,
шоссе Революции, д. 102, корп. 2
тел/факс: : +7 (812) 33-500-33
e-mail: info@sovplym.spb.ru
www.sovplym.ru

Московский филиал
111020, г. Москва
ул. Крюковская, д. 23
тел./факс: +7 (495) 121-06-56
e-mail: msk@sovplym.com

Екатеринбургский филиал
620078, г. Екатеринбург
ул. Коминтерна, д.16, оф. 311
тел/факс: +7 (343) 356-52-33
e-mail: ekb@sovplym.com

Сургутский филиал
628400, Тюменская обл., г. Сургут
ул. 50 лет ВЛКСМ, д. 4/2
тел/факс: +7 (3462) 55-58-35
e-mail: sgt@sovplym.com

Нижегородский филиал
603034, г. Н. Новгород
ул. Шлиссельбургская,
д. 23 «В», офис 41
тел./факс: +7 (831) 216-44-40
e-mail: nnv@sovplym.com

Самарский филиал
443125, г. Самара
ул. Губанова, д. 3, оф. 502
тел./факс: +7 (846) 205-99-63
e-mail: sam@sovplym.com

Казанский филиал
421001, Россия, Казань,
ул. Сибгата Хакима, д. 31, а/я 113
тел.: +7 (843) 520-70-70, 202-07-30
kazan@sovplym.spb.ru

Ростовский филиал
344064, г. Ростов-на-Дону
ул. Вавилова, д. 62-В, оф. 315
тел/факс: +7 (863) 282-92-92
e-mail: rnd@sovplym.com

ООО «СовПлим-Сибирь»
630009, г. Новосибирск
ул. Никитина, д. 20
тел./факс: +7 (383) 335-85-86
e-mail: sovplym@sovplym.ru

ТОО «СовПлим-Казахстан»
100017, г. Караганда
пр. Н. Абдирова, д. 3, оф. R-316
тел./факс: +7 (7212) 42-57-74
e-mail: kz@sovplym.ru

СП ООО «СовПлим»
100047, Ташкент, Мирзо-Улугбек-
ский район, O'ZBEKISTON OVOZI
KO'CHASI, 2-UY
тел./факс: +998 -71-113-00-11
e-mail: info.uzb@sovplym.com

www.sovplym.ru

©2018 АО «СовПлим». Редакция от 08.2018