ПАСПОРТ

КОНСОЛЬНОЕ ПОДЪЕМНО-ПОВОРОТНОЕ ВЫТЯЖНОЕ УСТРОЙСТВО FLEX-MAX-200 FM-200.00.00.00 ПС

СовПлим

Предприятие-изготовитель: АО "СовПлим", Россия, 195279, Санкт-Петербург, шоссе Революции, д.102, к.2

Тел.: +7 (812) 33-500-33

e-mail: info@sovplym.com
http://www.sovplym.ru

Введение

Данный паспорт, совмещенный с руководством по монтажу и эксплуатации, предназначен для ознакомления персонала, осуществляющего монтаж, эксплуатацию и техническое обслуживание консольно-поворотного вытяжного устройства Flex-Max-200 (далее Flex-Max-200) и распространяется на его модификации.

Конструкция Flex-Max-200 постоянно совершенствуется, поэтому фирма-изготовитель оставляет за собой право вносить в конструкцию непринципиальные изменения без отражения в данном паспорте.

1. Основные технические данные

Выпускаемая модель Flex-Max-200 предназначена для улавливания и удаления сварочных аэрозолей в системе местной вытяжной вентиляции цехов.

Вытяжное устройство этой серии обладает полой конструкцией воздуховодов и внешним опорным механизмом для обеспечения минимального сопротивления воздушному потоку.

Flex-Max-200 устанавливается на стене при помощи монтажной площадки (рис. 1). Устройство может поворачиваться вокруг оси площадки на 180°.

Радиус зоны обслуживания Flex-Max-200 , а также высота подвески в зависимости от типоразмера указаны на рис. 2.

Диаметр воздуховодов Flex-Max-200 - 200 мм.

График зависимости потери давления от расхода воздуха представлен на рис. 3.

Общее устройство и размеры Flex-Max-200 представлены на рис. 4 и в таблице.

Температура перемещаемой воздушной среды не должна превышать +70 ºС.

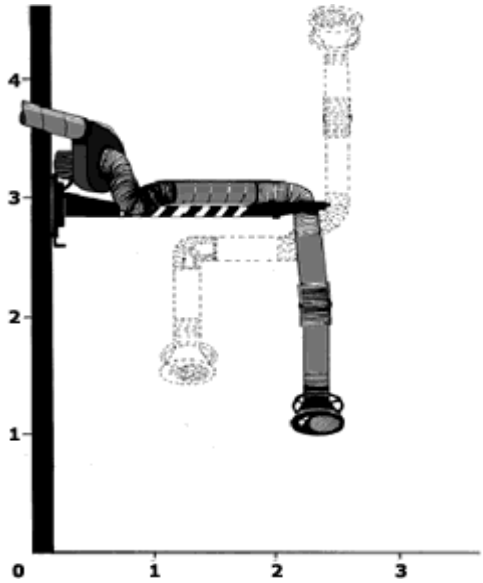

Крепление вытяжного устройства на монтажной колонне

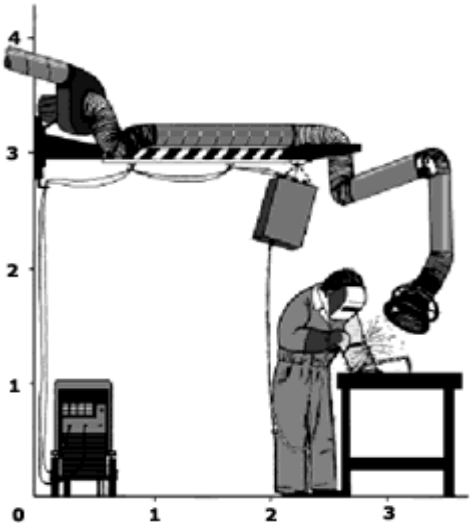

Крепление вытяжного устройства на стене

Рис. 1. Типовые способы крепления

Модификации и обозначения

Схема обозначения устройств:

Flex-Max-200-1520

- Длина устройства вытяжного KUA-200 (2 или 3 м).
- Длина балки (1.5, 2.5, 3.5, 4.5 м).
- Вытяжное устройство Flex-Max-200.

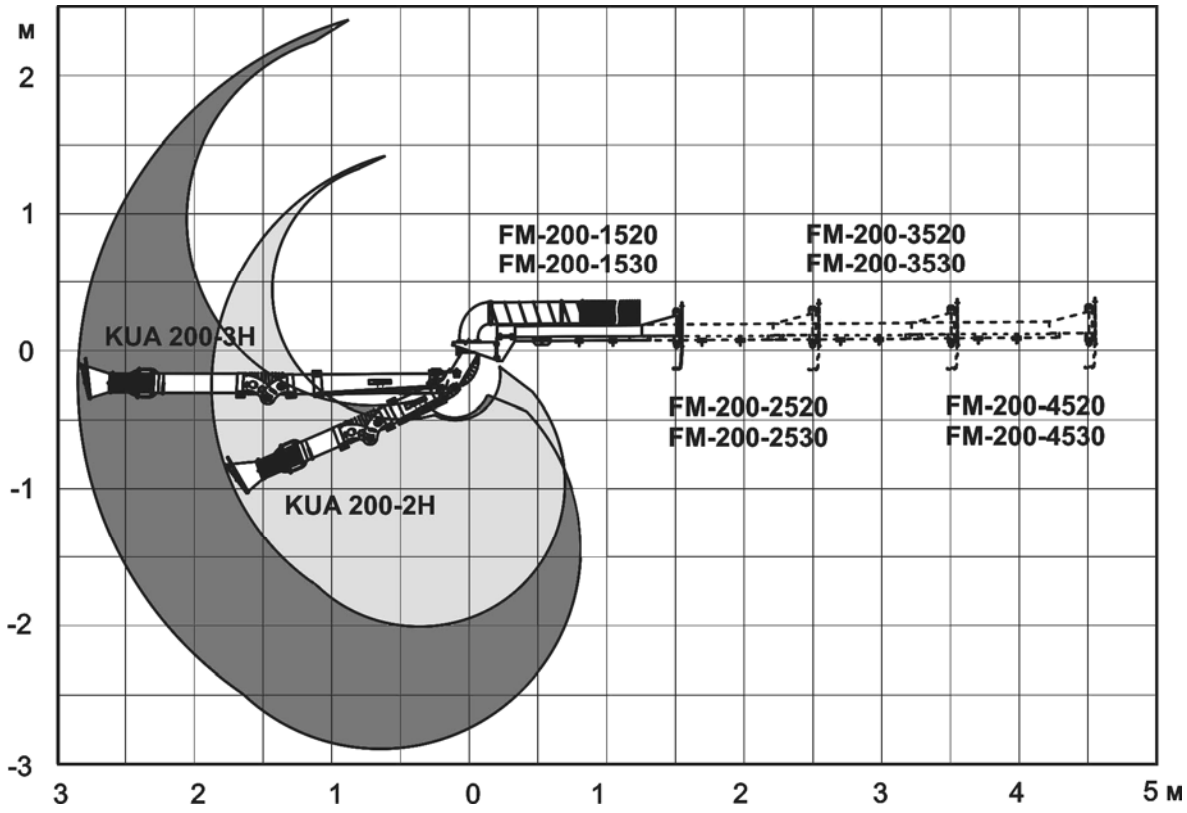

Рис. 2. Радиус действия (м)

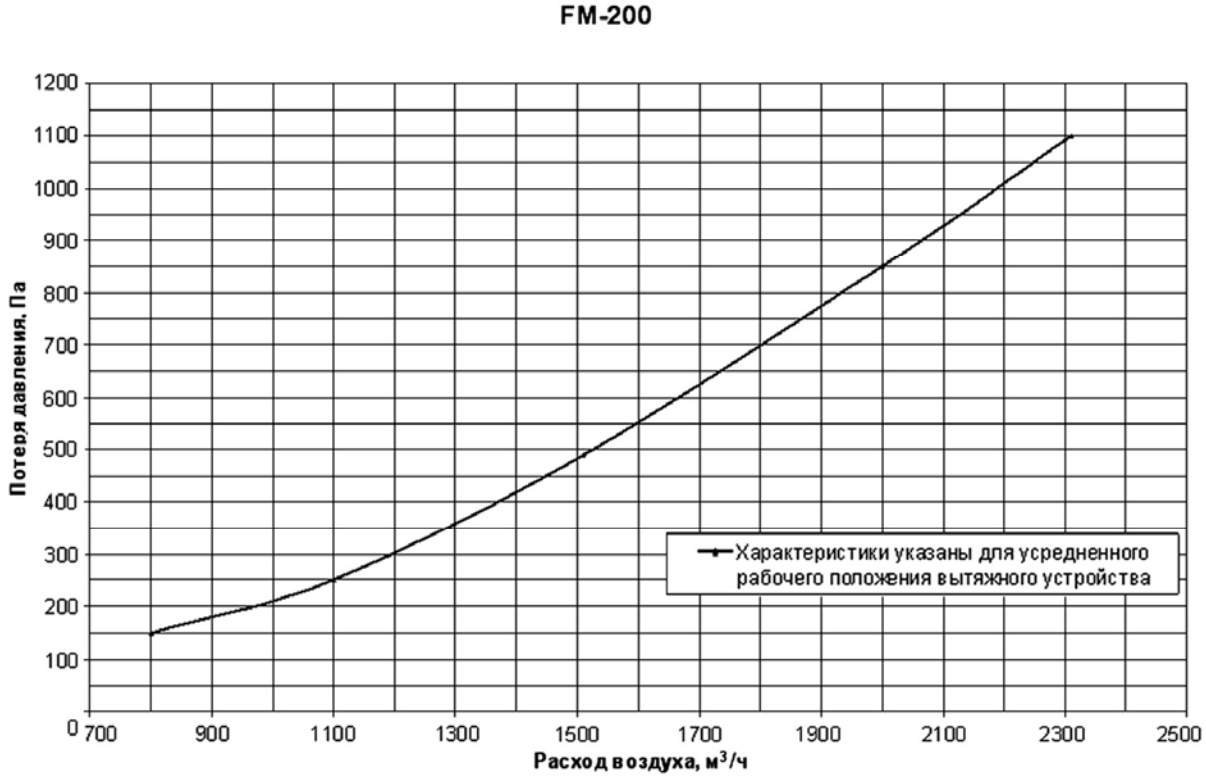

Рис. 3. График зависимости потери давления от расхода воздуха.

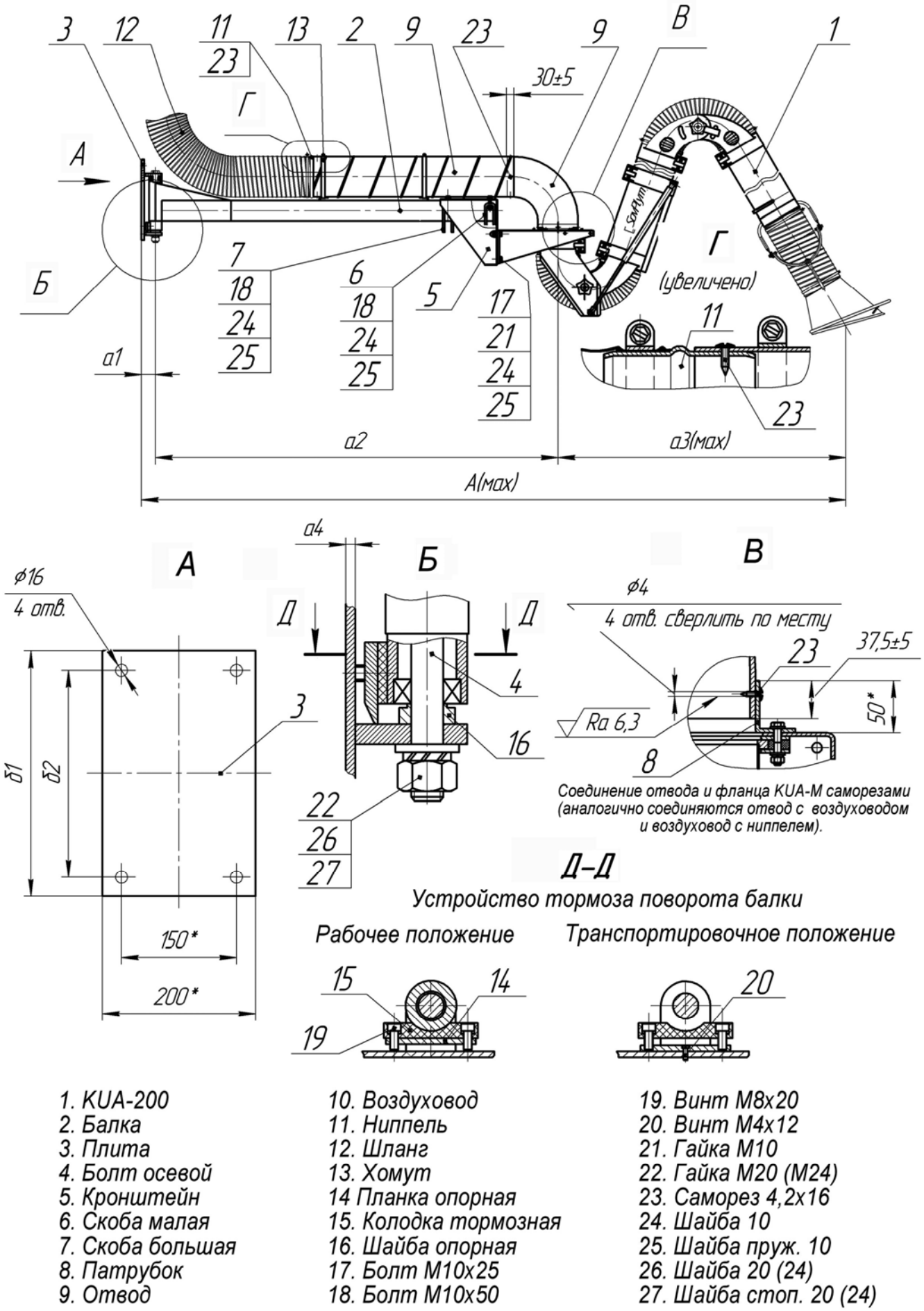

1. KUA-200
2. Балка
3. Плита
4. Болт осевой
5. Кронштейн
6. Скоба малая
7. Скоба большая
8. Патрубок
9. Отвод
10. Воздуховод
11. Ниппель
12. Шланг
13. Хомут
14 Планка опорная
15. Колодка тормозная
16. Шайба опорная
17. Болт М10х25
18. Болт М10х50
19. Винт М8х20
20. Винт М4х12
21. Гайка М10
22. Гайка М20 (М24)
23. Саморез 4,2х16
24. Шайба 10
25. Шайба пруж. 10
26. Шайба 20 (24)
27. Шайба стоп. 20 (24)

Рис. 4. Общее устройство и размеры.

Таблица. Основные размеры и масса вытяжных устройств.

Изделие	а, мм	а1, мм	а2, мм	а3, мм	а4, мм	б1, мм	б2, мм	в, мм	Масса, кг
FM-200-1520	3727	51	1850	1877	6	320	270	2025	62
FM-200-1530	4613	51	1850	2763	6	320	270	3045	70
FM-200-2520	4727	51	2850	1877	6	320	270	2025	74
FM-200-2530	5613	51	2850	2763	6	320	270	3045	82
FM-200-3520	5709	56	3832	1877	10	420	370	2020	98
FM-200-3530	6595	56	3832	2763	10	420	370	3040	106
FM-200-4520	6707	56	4830	1877	10	420	370	2020	112
FM-200-4530	7593	56	4830	2763	10	420	370	3040	120

2. Комплектность, шт.

KUA-200* 1
Балка** 1
Плита*** 1
Болт осевой М20 (М24)**** 1
Скоба большая 1
Скоба малая 1
Кронштейн Flex-Max-200 1
Патрубок.....1
Колодка тормозная 1
Планка опорная 1
Шайба опорная 1
Воздуховод 1
Отвод d=200 мм 1
Шланг d=200 мм, L=1350 мм 1
Ниппель d=200 …… 1
Хомут d=200 мм 3
Гайка М20 (М24) 1
Шайба 20 (24) 1
Шайба спопорная 20 (24) 1
Болт М 10х25 4
Болт М 10х50 4
Винт М 8х20 2
Винт М 4х12 1
Гайка М10.....4
Шайба 10 8
Шайба пружинная 10 8
Саморез 4,2х16 …… 12

* В комплект поставки может входить KUA-200-2H, KUA-200-3H. Общее устройство и комплектность KUA-200 – см. паспорт KUA-200.
** В комплект поставки может входить балка длиной 1,5; 2,5; 3,5 или 4,5 м.
*** Типоразмер монтажной площадки зависит от длины балки (см. рис. 4 и табл).
****В скобках указаны переменные данные для исполнений в зависимости от длины балки.

Руководство по монтажу

1. Установить монтажную площадку (плита поз. 3 на рис. 4) на нужной высоте.
2. Установить подшипниковый узел балки с опорной шайбой между проушинами монтажной площадки. Опорная шайба должна быть установлена буртиком вверх (см.узел Б рис.4). Вставить болт осевой, установить плоскую и стопорную шайбы и затянуть соединение гайкой.
3. Установить на балку кронштейн Flex-Max-200 и закрепить его при помощи скоб большой и малой, стянув их болтами М10х50.
4. На кронштейне вытяжного устройства KUA-200 заменить присоединительный патрубок на, входящий в состав FM-200 патрубок высотой 50 мм (поз. 8 на рис. 4)
5. Установить на Flex-Max-200 вытяжное устройство KUA-200, соединив их кронштейны при помощи 4-х болтов М10х25.
6. Установить отвод (поз. 9) на патрубок.
7. Закрепить на воздуховоде ниппель, надеть на него шланг длиной 1350 мм и зафиксировать хомутом. Установить воздуховод со шлангом на опорные крючья балки, совместив наружный конец воздуховода с отводом, и закрепить воздуховод хомутами, как показано на рис. 4.
8. Зафиксировать соединения отвода с патрубком и воздуховодом саморезами, просверлив отверстия по месту. Соединения герметизировать клейкой лентой.
9. Вворачивая регулировочные винты (поз.19 рис. 4), установить опорную планку с тормозной колодкой в рабочее положение и отрегулировать усилие торможения поворота балки. Резьба винта М 4х12 (поз 20) при этом срывается.
10. Присоединить Flex-Max-200 к системе местной вытяжной вентиляции через шланг, используя хомут d=200 мм, входящий в комплект KUA-200.
11. Отрегулировать работу KUA-200 в соответствии с эксплуатационной документацией этого изделия.

4. Руководство по эксплуатации

Для обеспечения минимального аэродинамического сопротивления Flex-Max-200 воздуховоды конструкции должны быть по возможности прямыми.

В случае неудовлетворительной фиксации балки подтянуть регулировочные винты (поз19) тормоза.

Эксплуатация KUA-200 – см. паспорт KUA-200.

5. Гарантии изготовителя.

Предприятие-изготовитель гарантирует соответствие Консольно-поворотного вытяжного устройства FM-200 требованиям ТУ 4863-005-05159840-2001 (Устройства воздуховодные).

Гарантия предприятия-изготовителя на оборудование действует в течение 12 (двенадцати) месяцев с момента исполнения предприятием-изготовителем обязательства по поставке при условии соблюдения покупателем правил транспортировки, хранения и эксплуатации.

6. Свидетельство о приемке

Модель Flex-Max-200-_____

Заводской номер № _____

Соответствует технической документации
и признан годным для эксплуатации.

Дата выпуска _____

Начальник ОТК _____ _____

(подпись, дата) (фамилия и.о.)

Реквизиты предприятия-изготовителя:

АО "СовПлим", Россия, 195279, Санкт-Петербург, шоссе Революции, д.102, к.2
Тел.: (812) 33-500-33
e-mail: info@sovplym.com
http://www.sovplym.ru